PROPHET™ PRECEPT™ 80W LCD AC/DC MULTI-CHEMISTRY BATTERY CHARGER

INSTRUCTION MANUAL | BEDIENUNGSANLEITUNG | MANUEL D'UTILISATION | MANUALE DI ISTRUZIONI

(DYNC2015)

FRANÇAIS

REMARQUE

La totalité des instructions, garanties et autres documents est sujette à modification à la seule discrétion d'Horizon Hobby, LLC. Pour obtenir la documentation à jour, rendez-vous sur le site horizonhobby.com et cliquez sur l'onglet de support de ce produit.

SIGNIFICATION DE CERTAINS TERMES SPÉCIFIQUES

Les termes suivants sont utilisés dans l'ensemble du manuel pour indiquer différents niveaux de danger lors de l'utilisation de ce produit:

REMARQUE: Procédures qui, si elles ne sont pas suivies correctement, peuvent entraîner des dégâts matériels ET éventuellement un faible risque de blessures.

ATTENTION: Procédures qui, si elles ne sont pas suivies correctement, peuvent entraîner des dégâts matériels ET des blessures graves.

AVERTISSEMENT: Procédures qui, si elles ne sont pas suivies correctement, peuvent entraîner des dégâts matériels et des blessures graves OU engendrer une probabilité élevée de blessure superficielle.

AVERTISSEMENT: Lisez la TOTALITÉ du manuel d'utilisation afin de vous familiariser avec les caractéristiques du produit avant de le faire fonctionner. Une utilisation incorrecte du produit peut entraîner sa détérioration, ainsi que des risques de dégâts matériels, voire de blessures graves.

Ceci est un produit de loisirs sophistiqué. Il doit être manipulé avec prudence et bon sens et requiert des aptitudes de base en mécanique. Toute utilisation irresponsable de ce produit ne respectant pas les principes de sécurité peut provoquer des blessures, entraîner des dégâts matériels et endommager le produit. Ce produit n'est pas destiné à être utilisé par des enfants sans la surveillance directe d'un adulte. N'essayez pas de démonter le produit, de l'utiliser avec des composants incompatibles ou d'en améliorer les performances sans l'accord d'Horizon Hobby, LLC. Ce manuel comporte des instructions relatives à la sécurité, au fonctionnement et à l'entretien. Il est capital de lire et de respecter la totalité des instructions et avertissements du manuel avant l'assemblage, le réglage et l'utilisation, ceci afin de manipuler correctement l'appareil et d'éviter tout dégât matériel ou toute blessure grave.

14 ans et plus. Ceci n'est pas un jouet.

Cet appareil n'est pas destiné à être utilisé par des personnes dont les capacités physiques, sensorielles ou mentales sont diminuées, ou qui ne disposent pas des connaissances ou de l'expérience nécessaires, à moins qu'elles n'aient été formées et encadrées pour l'utilisation de cet appareil par une personne responsable de leur sécurité.

PRÉCAUTIONS ET AVERTISSEMENTS LIÉS À LA SÉCURITÉ

AVERTISSEMENT: L'absence de précautions durant l'utilisation de ce produit et le non-respect des conditions et directives suivantes peuvent provoquer un dysfonctionnement du produit, des problèmes électriques, une chaleur excessive, un incendie, des dégâts matériels ou des blessures.

- En cours d'utilisation, ne jamais laisser l'alimentation, le chargeur et la batterie sans surveillance.
- Ne jamais essayer de charger de pack de batterie hors d'usage, endommagé ou humide.
- Ne jamais essayer de charger un pack de batteries constitué de batteries de types différents.
- Ne jamais permettre à des enfants de charger les packs de batteries.
- Ne jamais charger les batteries dans un endroit extrêmement chaud ou froid ni les exposer à la lumière directe du soleil.
- Ne jamais charger une batterie si le câble a été coincé ou mis en court-circuit.
- Ne jamais brancher le chargeur si le câble a été coincé ou mis en court-circuit.
- Ne jamais brancher le chargeur à une batterie de voiture de 12 V, moteur de la voiture tournant.
- Ne jamais essayer de démonter le chargeur ni n'utiliser un chargeur endommagé.
- Ne jamais connecter votre chargeur simultanément à une source d'alimentation CA et à une source d'alimentation CC.
- Ne jamais brancher le connecteur d'entrée (entrée CC) à une alimentation alternative.
- Ne toujours utiliser que des batteries (accus) rechargeables prévues pour ce type de chargeur.
- Toujours inspecter la batterie avant de la charger.
- Toujours garder la batterie à bonne distance de tout matériau thermosensible qui pourrait chauffer.
- Surveiller la zone de charge en permanence et toujours avoir un extincteur à portée de main.
- Toujours interrompre le processus de charge immédiatement si la température de la batterie devient trop élevée au toucher ou qu'elle se met à changer de forme (gonfler) en cours de charge.
- Toujours commencer par connecter les câbles de charge au chargeur, puis à la batterie pour éviter tout court-circuit entre les câbles de charge. Lors du débranchement, procédez dans l'ordre inverse.
- Toujours veiller, lors de la connexion, à respecter la polarité des câbles positif rouge (+) et négatif noir (–).
- Toujours déconnecter la batterie une fois la charge terminée et, entre deux charges, laisser le temps au chargeur de refroidir.
- Toujours charger les batteries dans un endroit bien aéré/ventilé.
- En cas de mauvais fonctionnement du produit, toujours interrompre immédiatement tous les processus et contacter Horizon Hobby.

AVERTISSEMENT: Ne jamais laisser le chargeur sans surveillance, dépasser le taux (courant) de charge maximum, mettre en charge des batteries non homologuées ou charger des batteries dans un mode qui ne soit pas le bon. L'incapacité de respecter ces exigences peut se traduire par un échauffement excessif, un incendie et des blessures graves.

ATTENTION: Assurez-vous toujours que la batterie que vous chargez a des spécifications qui correspondent aux exigences de ce chargeur et que les paramétrages du chargeur sont corrects. Si vous ne le faites pas, ceci peut entraîner un échauffement excessif ou un autre dysfonctionnement du produit, ce qui pourrait entraîner des blessures de l'utilisateur ou des dégâts matériels. En cas de questions de compatibilité, veuillez SVP contacter Horizon Hobby ou un distributeur autorisé.

✓	Articles inclus
	Adaptateur/Equilibreur JST_XH
	Fiche banane vers adaptateur de batterie EC3
	Cordon d'alimentation secteur (une zone-US, EU, AU ou UK)

ACCESSOIRES OPTIONNELS

DYN4012 - Cordon d'alimentation DC
DYN5006 - Câble prise banane vers connecteur de batterie Deans
DYN5014 - Câble prise banane vers connecteur de batterie Traxxas
DYN5033 - Sonde de température

CARACTÉRISTIQUES TECHNIQUES

Tension d'alimentation CA	100–240V AC (50–60Hz)
Tension d'alimentation CC	11–18V DC
Courant de charge	de 0,1–6A par sortie (par incrément de 0,1A/80W maxi)
Courant de décharge	de 0,1–2A par sortie (par incrément de 0,1A/10W maxi)
Température de service	0° à +50° C
Courant de maintien de charge	300mA par élément
Mode de charge	Ni-Cd/Ni-MH: Peak; Li-Po/Li-Ion/Li-Fe/Pb: CC/CV

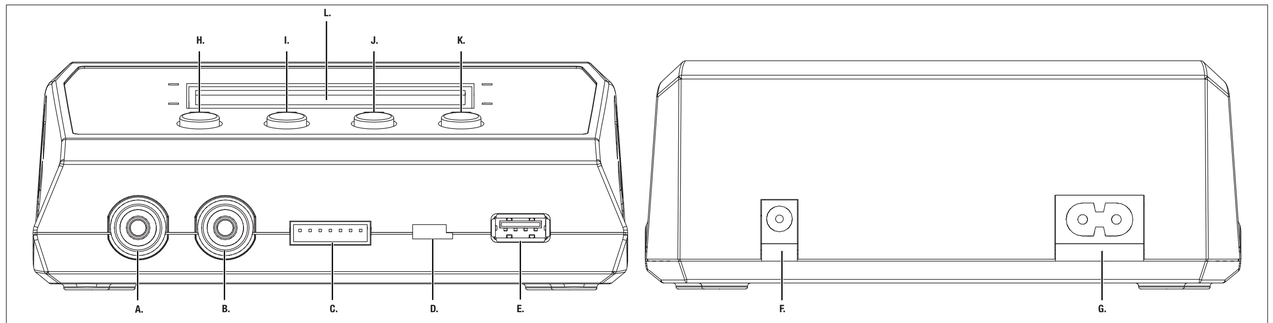

A. Noire (–))
B. Rouge (+)
C. Prise de platine d'équilibrage
D. Port de sonde de température
E. Prise de charge USB 2,1A
F. Port d'entrée DC
G. Entrée alimentation AC
H. bouton Type Batterie/Mémoire
I. bouton Bas (–)
J. bouton Haut (+)
K. bouton Selection/Démarrage
L. Ecran LCD

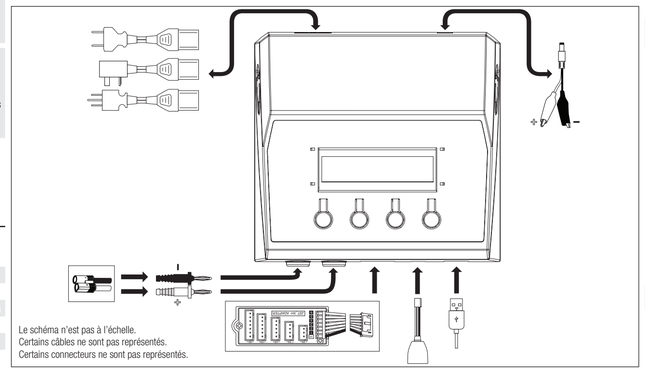

Le schéma n'est pas à l'échelle.
Certains câbles ne sont pas représentés.
Certains connecteurs ne sont pas représentés.

POUR DÉMARRER

ATTENTION: Ne jamais brancher les câbles d'alimentation CA et CC simultanément à une source d'alimentation active. Ceci aura pour conséquence d'invalider la garantie, peut endommager le produit et comporte des risques potentiels de blessures de l'utilisateur.

En cas d'utilisation d'une source d'alimentation CC en entrée externe:

1. Connectez le cordon d'alimentation DC au **port d'entrée DC du chargeur (F)**.
2. Connectez les pinces crocodile à la source d'alimentation DC.
3. Un message apparaîtra sur **l'écran LCD (L)** quand le chargeur sera alimenté.

REMARQUE: Toujours respecter les polarités des câbles.

REMARQUE: Toujours consulter les caractéristiques de la batterie 12V ou Horizon Hobby quand vous utilisez d'autres sources d'alimentation que la prise secteur.

Quand vous utilisez une source AC externe:

1. Connectez le cordon d'alimentation AC au **port d'entrée AC du chargeur (G)**.
2. Connectez le cordon d'alimentation à une prise murale.
3. Un message apparaîtra sur **l'écran LCD (L)** quand le chargeur sera alimenté.

ATTENTION: Toujours mettre le chargeur sous tension avant d'y connecter la batterie, sinon risque d'endommagement du chargeur et de la batterie.

- Connectez le chargeur à son alimentation.
- Effectuez la sélection du programme pour charger la batterie.
- Connectez la batterie à l'adaptateur de charge.
- Lancez la charge de la batterie.

GUIDE DE PROGRAMMATION

Appuyez sur la touche **Battery Type/Memory (H)** pour passer d'un écran de menu principal à un autre ou pour revenir à ces écrans de menu principal en venant d'un écran de sous-menu.

Appuyez sur la touche **Select/Start Button (K)** pour entrer dans les sous-menus pour un réglage de paramètre, l'enregistrement de changements de valeur(s), ou pour démarrer les processus de charge de batterie choisis.

Appuyez sur la touche **Decrease (I)** ou **Up (+) (J)** pour passer d'un écran de sous-menu à un autre ou pour modifier (Decrease = Diminuer ou Increase = Augmenter) les valeurs affichées à l'écran.

BATTERIES LITHIUM (LI-PO)

```
PROGRAM SELECT      LiPo CHARGE 4.6V  22.2V(6S)
   LiPo BATT        LiPo BALANCE 5.5A  22.2V(6S)
                    LiPo FAST CHG 0.1A  7.4V(2S)
                    LiPo STORAGE 2.5A  19.8V(6S)
                    LiPo DISCHARGE 5.0A  18.0V(6S)
```

BATTERIES Ni-MH

```
PROGRAM SELECT      NiMH CHARGE Man CURRENT 0.1A
   NiMH BATT        NiMH DISCHARGE 0.1A  AUTO
                    NiMH CYCLE DCHG>CHG  5
```

BATTERIES Ni-Cd

```
PROGRAM SELECT      NiCd CHARGE Man CURRENT 0.1A
   NiCd BATT        NiCd DISCHARGE 0.1A  AUTO
                    NiCd CYCLE DCHG>CHG  1
```

BATTERIES Pb

```
PROGRAM SELECT      Pb CHARGE 0.1A  2.0V(1P)
   Pb BATT          Pb DISCHARGE 0.1A  2.0V(1P)
```

ENREGISTREMENT DES DONNÉES

```
PROGRAM SELECT      SAVE [01]  Pb 2.0V  5000mAh
   SAVE DATA
```

CHARGEMENT DES DONNÉES

```
PROGRAM SELECT      LOAD [01]  Pb 2.0V  5000mAh
   LOAD DATA
```

USER SET

```
USER SET            LiPo V. Type  3.7V
   PROGRAM->        LiPo/LiIo/LiFe CHK Time  10min
                    NiMH Sensitivity D. Peak  Default
                    NiCd Sensitivity D. Peak  Default
                    Temp Select Temp Cut-Off  80C
                    Waste Time CHG>DCHG  1min
                    Saftey Timer ON  180min
                    Capacity Cut-Off ON  5000mAh
                    Key Beep  ON
                    Buzzer  ON
                    Input Power Low Cut-Off  11.0V
```

MODE D'EMPLOI DE VOTRE CHARGEUR

TABLE DES MATIÈRES

1 ECRANS D'AUTOTEST ET DE SÉLECTION DE PROGRAMME
LITHIUM
2 BATTERIES LITHIUM
3 CHARGE DES BATTERIES LITHIUM
4 CHARGE ÉQUILIBRAGE DES BATTERIES LITHIUM
5 CHARGE RAPIDE DES BATTERIES LITHIUM
6 CHARGE DE STOCKAGE DES BATTERIES LITHIUM
7 DÉCHARGE DES BATTERIES LITHIUM
NI-MH
8 BATTERIES NI-MH
9 CHARGE DES BATTERIES NI-MH
10 DÉCHARGE DES BATTERIES NI-MH
11 CHARGE D'ENTRETIEN DES BATTERIES NI-MH
Ni-Cd
12 BATTERIES NI-CD
13 CHARGE DES BATTERIES NI-CD
14 DÉCHARGE DES BATTERIES NI-CD
15 CHARGE D'ENTRETIEN DES BATTERIES NI-CD
Pb
16 BATTERIES PLOMB-ACIDE ET PLOMB-GEL (PB)
17 CHARGE DES BATTERIES PB
18 PB DISCHARGING
PARAMÈTRES UTILISATEUR
19 ENREGISTREMENT DES PROFILS DES BATTERIES
20 CHARGEMENT DES PROFILS DES BATTERIES
21 REGLAGE DES PARAMETRES UTILISATEUR
a TYPE DE BATTERIE LITHIUM
b DUREE DE CONTROLE DE LA BATTERIE LITHIUM
c SENSIBILITÉ NI-MH (TENSION DE PEAK)
d SENSIBILITÉ NI-CD (TENSION DE PEAK)
e TEMPERATURE D'ARRET DE CHARGE
f TEMPORISATION DE REFROIDISSEMENT
g MINUTERIE DE SÉCURITÉ
h COUPURE À LA CAPACITÉ DÉFINIE
i GESTION DU BIP DES TOUCHES ET DU BUZZER
j COUPURE TENSION D'ALIMENTATION FAIBLE
22 PRISE CHARGE USB
23 GUIDE DE DÉPANNAGE

1 ECRANS D'AUTOTEST ET DE SÉLECTION DE PROGRAMME

Quand le chargeur est mis sous tension, il effectue une série de tests et l'écran affiche la marque et la référence du chargeur.

```
DYNAMITE
DYNC2015
```

Après les tests, le chargeur affiche un autre écran (Les informations peuvent varier).

```
PROGRAM SELECT
   LiPo BATT
```

A partir de n'importe quel autre écran, appuyez sur le bouton **Type Batterie/Mémoire (H)** pour retourner au menu principal.

2 BATTERIES LITHIUM

Pressez le bouton **Type Batterie/Mémoire (H)** pour naviguer dans les 7 écrans principaux et atteindre l'écran PROGRAM SELECT Lithium BATT. Appuyez sur le bouton **Sélection/Démarrage (K)** pour entrer dans ce menu. Il s'agit du menu dans lequel vous gérez les paramètres standards de charge des batteries Lithium.

Le type de la batterie lithium (Li-Po, Li-Ion ou Li-Fe) choisi dans le menu USER SET s'affiche ici. Changez le type de batterie Lithium si nécessaire dans le menu USER SET (écran Li V. TYPE). Modifiez les autres paramètres de la batterie Lithium si nécessaire dans le menu USER SET. Référez-vous à la section PROGRAM SELECT USER SET.

```
LiPo CHARGE
4.6A    22.2V(6S)
```

Pressez le bouton **Bas (–) (I)** ou le bouton **Haut (+) (J)** pour atteindre un des écrans de contrôle (CHARGE, BALANCE, FAST CHG, STORAGE ou DISCHARGE) correspondant au besoins de votre batterie. Connectez correctement votre batterie Lithium au chargeur (La prise de charge en premier, puis la prise d'équilibrage). Pressez le bouton **Sélection/Démarrage (K)** et ajustez les paramètres si nécessaire. Pressez et maintenez le bouton **Sélection/Démarrage** (durant environ 3 secondes) jusqu'au changement d'écran et le début de la séquence de contrôle/charge de la batterie. L'écran va afficher les informations relatives à la batterie et vos paramètres.

Si les informations notées après le R : (Chargeur) et S: (Paramètres) de l'écran **(A)** ne correspondent pas, pressez le bouton **Type Batterie/Mémoire** et modifiez les paramètres de charge nécessaires. Si les informations notées après le R correspondent aux informations notées après le S, appuyez sur le bouton **Sélection/Démarrage** pour confirmer. La charge débutera après la confirmation et les informations relatives s'afficheront à l'écran.

```
R: 3SER    S:3SER
CONFIRM   (ENTER)
```

(A)

Après la confirmation, pressez et maintenez le bouton **Sélection/Démarrage** (durant environ 3 secondes) jusqu'au changement d'écran et le début de la séquence de contrôle/charge de la batterie. L'écran va afficher les informations relatives à la batterie et vos paramètres.

```
Li3S 2.0A  12.59V
BAL 022:43 01082
```

(A) (B) (C) (D) (E) (F)

A. Indique que la batterie Li-po est en charge équilibrage
B. Affiche le nombre d'éléments en série (3)
C. Affiche l'intensité de charge (2.0A est égal à 2000mA)
D. Indique la tension courante
E. Indique le niveau de charge actuel (ex : 1082mA)
F. Indique le temps écoulé depuis le début de la charge (22 mins:43 secs)

Durant la charge, vous pouvez appuyer sur le bouton **Bas (–)** pour afficher différentes informations sur l'écran LCD comme la Tension finale, le Réglage de l'arrêt automatique de la charge,la durée maxi de la charge, la Tension d'alimentation, La température extérieure, la Coupure automatique à l'intensité max et la Coupure automatique à la température max. Appuyez sur le bouton **Haut (+)** pour afficher la tension de chaque élément et appuyez sur bouton **Bas (–)** pour retourner à l'écran de surveillance de la charge. Pour modifier l'intensité de charge durant la charge, appuyez sur le bouton bouton **Sélection/Démarrage**, utilisez le bouton **Bas (–)** et le bouton **Haut (+)** pour diminuer ou augmenter l'intensité de charge. Le chargeur vous avertira quand le processus de charge ou de décharge est terminé (Si le buzzer est activé).

Appuyez sur le bouton **Type Batterie/Mémoire** à tout moment pour stopper la charge (ou la décharge).

```
4.20   4.20   4.20
0.00   0.00   0.00
```

ATTENTION: Si durant la charge, la batterie se met à chauffer ou commence à gonfler, débranchez-la immédiatement et stoppez le processus de charge car la batterie peu causer un incendie entraînant des dégâts matériels et des blessures.

ATTENTION: La charge d'une batterie à une intensité non compatible avec celle-ci risque d'entraîner un dysfonctionnement ou l'endommagement de la batterie et du chargeur.

ATTENTION: Utilisez uniquement les menus des programmes Lithium pour charger ou décharger les batteries Lithium. La charge d'autres types de batteries en utilisant les programmes de charge Lithium causera des dommages à la batterie et probablement aussi au chargeur.

3 CHARGE DES BATTERIES LITHIUM

Pressez le bouton **Type Batterie/Mémoire (H)** pour naviguer dans les 7 écrans principaux et atteindre l'écran PROGRAM SELECT Lithium BATT. Appuyez sur le bouton **Sélection/Démarrage (K)** pour entrer dans ce menu.

Appuyez le bouton **Bas (–) (I)** ou le bouton **Haut (+) (J)** pour atteindre l'écran CHARGE et régler les paramètres de charge. L'intensité de charge **(A)** peut être de 0.1 à 6A. La tension **(C)** est indépendante du nombre d'éléments en série dans la batterie **(B)** et du type de batterie Lithium.

```
LiPo CHARGE
4.6A    22.2V(6S)
```

(A) (B) (C)

Pour sélectionner des valeurs différentes des valeurs existantes:

- Appuyez sur le bouton **Sélection/Démarrage** pour faire clignoter la valeur de l'intensité de charge **(A)**
- Appuyez le bouton **Bas (–)** ou le bouton **Haut (+)** pour DIMINUER ou AUGMENTER l'intensité de charge
- Appuyez de nouveau sur le bouton **Sélection/Démarrage** pour enregistrer la valeur et la tension **(C)** va se mettre à clignoter
- Appuyez le bouton **Bas (–)** ou le bouton **Haut (+)** pour DIMINUER ou AUGMENTER la tension (le nombre d'éléments en série) **(B)**
- Appuyez de nouveau sur le bouton **Sélection/Démarrage** pour enregistrer le nombre d'éléments de la batterie

Si aucun paramètre clignote, vous pouvez appuyer sur le bouton **Bas (–)** ou le bouton **Haut (+)** pour sélectionner un programme différent comme BALANCE, FAST CHG, STORAGE ou DISCHARGE.

Pour débuter la charge, pressez et maintenez le bouton **Sélection/Démarrage** durant 3 secondes.

4 CHARGE ÉQUILIBRAGE DES BATTERIES LITHIUM

Ce menu est spécifiquement conçu pour la charge et l'équilibrage des batteries Lithium, Li-Po, Li-Fe et Li-Ion. Dans ce mode de charge, chaque élément de la batterie est surveillé individuellement et chargé à une tension et capacité identiques aux autres éléments, la charge de la batterie sera donc optimale. Pour effectuer une charge dans ce mode, il vous faudra une batterie équipée d'une prise d'équilibrage et d'un adaptateur d'équilibrage conçu pour la batterie et le chargeur.

Pressez le bouton **Type Batterie/Mémoire (H)** pour naviguer dans les 7 écrans principaux et atteindre l'écran PROGRAM SELECT Lithium BATT. Appuyez sur le bouton **Sélection/Démarrage (K)** pour entrer dans ce menu.

Appuyez le bouton **Bas (–) (I)** ou le bouton **Haut (+) (J)** pour atteindre l'écran BALANCE et régler les paramètres de charge. L'intensité de charge **(A)** peut être de 0.1 à 6A. La tension **(C)** est indépendante du nombre d'éléments en série dans la batterie **(B)**.

```
LiPo BALANCE
5.5A    22.2V(6S)
```

(A) (B) (C)

Pour sélectionner des valeurs différentes des valeurs existantes:

- Appuyez sur le bouton **Sélection/Démarrage** pour faire clignoter la valeur de l'intensité de charge **(A)**
- Appuyez le bouton **Bas (–)** ou le bouton **Haut (+)** pour DIMINUER ou AUGMENTER l'intensité de charge
- Appuyez de nouveau sur le bouton **Sélection/Démarrage** pour enregistrer la valeur et la tension **(C)** va se mettre à clignoter
- Appuyez le bouton **Bas (–)** ou le bouton **Haut (+)** pour DIMINUER ou AUGMENTER la tension (le nombre d'éléments en série) **(B)**
- Appuyez de nouveau sur le bouton **Sélection/Démarrage** pour enregistrer le nombre d'éléments de la batterie

Si aucun paramètre clignote, vous pouvez appuyer sur le bouton **Bas (–)** ou le bouton **Haut (+)** pour sélectionner un programme différent comme CHARGE, FAST CHG, STORAGE ou DISCHARGE.

Pour débuter la charge, pressez et maintenez le bouton **Sélection/Démarrage** durant 3 secondes.

5 CHARGE RAPIDE DES BATTERIES LITHIUM

A l'approche de la fin d'un cycle standard de charge, le chargeur passe du mode Courant Constant (CC) au mode Tension Constante (CV) pour terminer la charge en douceur et ainsi être le plus près possible de la capacité maximale de la batterie. En charge rapide, le passage en mode CV est éliminé pour raccourcir de manière important le temps de charge, cependant, la capacité finale de la batterie sera inférieure à celle obtenue en utilisant un cycle de charge standard.

Pressez le bouton **Type Batterie/Mémoire (H)** pour naviguer dans les 7 écrans principaux et atteindre l'écran PROGRAM SELECT Lithium BATT. Appuyez sur le bouton **Sélection/Démarrage (K)** pour entrer dans ce menu.

Appuyez le bouton **Bas (–) (I)** ou le bouton **Haut (+) (J)** pour atteindre l'écran FAST CHG et régler les paramètres de charge. L'intensité de charge **(A)** peut être de 0.1 à 6A. La tension **(C)** est indépendante du nombre d'éléments en série dans la batterie **(B)**.

```
LiPo FAST CHG
0.1A    7.4V(2S)
```

(A) (B) (C)

Pour sélectionner des valeurs différentes des valeurs existantes:

- Appuyez sur le bouton **Sélection/Démarrage** pour faire clignoter la valeur de l'intensité de charge **(A)**
- Appuyez le bouton **Bas (–)** ou le bouton **Haut (+)** pour DIMINUER ou AUGMENTER l'intensité de charge
- Appuyez de nouveau sur le bouton **Sélection/Démarrage** pour enregistrer la valeur et la tension **(C)** va se mettre à clignoter
- Appuyez le bouton **Bas (–)** ou le bouton **Haut (+)** pour DIMINUER ou AUGMENTER la tension (le nombre d'éléments en série) **(B)**
- Appuyez de nouveau sur le bouton **Sélection/Démarrage** pour enregistrer le nombre d'éléments de la batterie

Si aucun paramètre clignote, vous pouvez appuyer sur le bouton **Bas (–)** ou le bouton **Haut (+)** pour sélectionner un programme différent comme CHARGE, BALANCE, STORAGE ou DISCHARGE.

Pour débuter la charge, pressez et maintenez le bouton **Sélection/Démarrage** durant 3 secondes.

6 CHARGE DE STOCKAGE DES BATTERIES LITHIUM

Si vous n'utilisez pas vos batteries durant une longue période, il est conseillé de charger (ou décharger) la batterie à sa tension et capacité optimale de stockage. La tension est différente pour les différents types de batteries lithium, Li-Po (3.85V), Li-Fe (3.3V) et Li-Ion (3.75V). En utilisant la charge de stockage, le chargeur va automatiquement mettre la batterie au niveau approprié en la chargeant ou la déchargeant (En fonction de son niveau actuel de charge).

Pressez le bouton **Type Batterie/Mémoire (H)** pour naviguer dans les 7 écrans principaux et atteindre l'écran PROGRAM SELECT Lithium BATT. Appuyez sur le bouton **Sélection/Démarrage (K)** pour entrer dans ce menu.

Appuyez le bouton **Bas (–) (I)** ou le bouton **Haut (+) (J)** pour atteindre l'écran STORAGE et régler les paramètres de charge.

L'intensité de charge **(A)** peut être de 0.1 à 6A. La tension **(C)** est indépendante du nombre d'éléments en série dans la batterie **(B)** et du type de batterie Lithium.

```
LiPo STORAGE
2.5A    11.1V(3S)
```

(A) (B) (C)

Pour sélectionner des valeurs différentes des valeurs existantes:

- Appuyez sur le bouton **Sélection/Démarrage** pour faire clignoter la valeur de l'intensité de charge **(A)**
- Appuyez le bouton **Bas (–)** ou le bouton **Haut (+)** pour DIMINUER ou AUGMENTER l'intensité de charge
- Appuyez de nouveau sur le bouton **Sélection/Démarrage** pour enregistrer la valeur et la tension **(C)** va se mettre à clignoter
- Appuyez le bouton **Bas (–)** ou le bouton **Haut (+)** pour DIMINUER ou AUGMENTER la tension (le nombre d'éléments en série) **(B)**
- Appuyez de nouveau sur le bouton **Sélection/Démarrage** pour enregistrer le nombre d'éléments de la batterie

Si aucun paramètre clignote, vous pouvez appuyer sur le bouton **Bas (–)** ou le bouton **Haut (+)** pour sélectionner un programme différent comme CHARGE, BALANCE, FAST CHG ou DISCHARGE.

Pour débuter la charge, pressez et maintenez le bouton **Sélection/Démarrage** durant 3 secondes.

7 DÉCHARGE DES BATTERIES LITHIUM

La capacité d'une batterie peut être vérifiée en la déchargeant à sa tension minimum et en mesurant son intensité une fois qu'elle est déchargée.

Pressez le bouton **Type Batterie/Mémoire (H)** pour naviguer dans les 7 écrans principaux et atteindre l'écran PROGRAM SELECT Lithium BATT. Appuyez sur le bouton **Sélection/Démarrage (K)** pour entrer dans ce menu.

Appuyez le bouton **Bas (–) (I)** ou le bouton **Haut (+) (J)** pour atteindre l'écran DISCHARGE et régler les paramètres de la décharge.

L'intensité de décharge **(A)** peut être réglée entre 0.1 et 2A. La tension **(C)** est indépendante du nombre d'éléments en série dans la batterie **(B)**.

```
LiPo DISCHARGE
5.0A    18.0V(3S)
```

(A) (B) (C)

Pour sélectionner des valeurs différentes des valeurs existantes:

- Appuyez sur le bouton **Sélection/Démarrage** pour faire clignoter la valeur de l'intensité de décharge **(A)**
- Appuyez le bouton **Bas (–)** ou le bouton **Haut (+)** pour DIMINUER ou AUGMENTER l'intensité de décharge
- Appuyez de nouveau sur le bouton **Sélection/Démarrage** pour enregistrer la valeur et la tension **(C)** va se mettre à clignoter
- Appuyez le bouton **Bas (–)** ou le bouton **Haut (+)** pour DIMINUER ou AUGMENTER la tension (le nombre d'éléments en série) **(B)**
- Appuyez de nouveau sur le bouton **Sélection/Démarrage** pour enregistrer le nombre d'éléments de la batterie

Si aucun paramètre clignote, vous pouvez appuyer sur le bouton **Bas (–)** ou le bouton **Haut (+)** pour sélectionner un programme différent comme CHARGE, BALANCE, FAST CHG ou STORAGE.

Pour débuter la décharge, pressez et maintenez le bouton **Sélection/Démarrage** durant 3 secondes.

8 BATTERIES NI-MH

Pressez le bouton **Type Batterie/Mémoire (H)** pour naviguer dans les 7 écrans principaux et atteindre l'écran PROGRAM SELECT Ni-MH BATT. Appuyez sur le bouton **Sélection/Démarrage (K)** pour entrer dans ce menu. Il s'agit du menu dans lequel vous gérez les paramètres standards de charge des batteries Ni-MH.

Modifiez les autres paramètres de la batterie Ni-MH si nécessaire dans le menu USER SET. Référez-vous à la section PROGRAM SELECT USER SET.

```
PROGRAM SELECT
   NiMH BATT
```

Pressez le bouton **Bas (–) (I)** ou le bouton **Haut (+) (J)** pour atteindre un des écrans de contrôle (CHARGE, DISCHARGE ou CYCLE) correspondant au besoins de votre batterie. Connectez correctement votre batterie Ni-MH au chargeur. Pressez le bouton **Sélection/Démarrage (K)** et ajustez les paramètres si nécessaire. Pressez et maintenez le bouton **Sélection/Démarrage** (durant environ 3 secondes) jusqu'au changement d'écran et le début de la séquence de contrôle/charge de la batterie. Après confirmation l'écran va afficher les informations relatives à la batterie et vos paramètres.

```
NiMH 2.0A   7.59V
CHG 022:43 01082
```

(A) (B) (C) (D) (E)

A. Indique que la batterie Ni-MH est en charge
B. L'intensité de charge est à 2.0A (2000mA)
C. Indique que la tension courante est de 7.59V
D. Indique le niveau de charge actuel (ex : 1082mA)
E. Indique le temps écoulé depuis le début de la charge (22 mins:43 secs)

Durant la charge, vous pouvez appuyer sur le bouton **Bas (–)** ou le bouton **Haut (+)** pour afficher différentes informations sur l'écran LCD comme la Sensibilité Ni-MH, le Réglage de l'arrêt automatique de la charge,la durée maxi de la charge, la température extérieure et la tension d'alimentation. Le chargeur vous avertira quand le processus de charge ou de décharge est terminé (Si le buzzer est activé).

Appuyez sur le bouton **Type Batterie/Mémoire** à tout moment pour stopper la charge (ou la décharge).

ATTENTION: Utilisez uniquement les menus des programmes Ni-MH pour charger ou décharger les batteries Ni-MH. La charge d'autres types de batteries en utilisant les programmes de charge Ni-MH causera des dommages à la batterie et probablement aussi au chargeur.

9 CHARGE DES BATTERIES NI-MH

Pressez le bouton **Type Batterie/Mémoire (H)** pour naviguer dans les 7 écrans principaux et atteindre l'écran PROGRAM SELECT Ni-MH BATT. Appuyez sur le bouton **Sélection/Démarrage (K)** pour entrer dans ce menu.

Appuyez le bouton **Bas (–) (I)** ou le bouton **Haut (+) (J)** pour atteindre l'écran CHARGE et régler les paramètres de charge. L'intensité de charge **(A)** peut être de 0.1 à 6A.

```
NiMH CHARGE   Man
CURRENT     0.1A
```

(A)

Pour sélectionner des valeurs différentes des valeurs existantes:

- Appuyez sur le bouton **Sélection/Démarrage** pour faire clignoter la valeur de l'intensité de charge **(A)**
- Appuyez le bouton **Bas (–)** ou le bouton **Haut (+)** pour DIMINUER ou AUGMENTER l'intensité de charge
- Appuyez de nouveau sur le bouton **Sélection/Démarrage** pour enregistrer la valeur

Si aucun paramètre clignote, vous pouvez appuyer sur le bouton **Bas (–)** ou le bouton **Haut (+)** pour sélectionner un programme différent comme DISCHARGE ou CYCLE.

Pour débuter la charge, pressez et maintenez le bouton **Sélection/Démarrage** durant 3 secondes.

10 DÉCHARGE DES BATTERIES NI-MH

La capacité d'une batterie peut être vérifiée en la déchargeant à sa tension minimum et en mesurant son intensité une fois qu'elle est déchargée.

Pressez le bouton **Type Batterie/Mémoire (H)** pour naviguer dans les 7 écrans principaux et atteindre l'écran PROGRAM SELECT Ni-MH BATT. Appuyez sur le bouton **Sélection/Démarrage (K)** pour entrer dans ce menu.

Appuyez le bouton **Bas (–) (I)** ou le bouton **Haut (+) (J)** pour atteindre l'écran DISCHARGE et régler les paramètres de la décharge.

L'intensité de décharge **(A)** peut être réglée entre 0,1 et 2A. Le niveau de décharge **(B)** peut être mis en AUTO ou réglé de 0,1 à 25V.

```
NiMH DISCHARGE
0.1A        AUTO
```

(A) (B)

Pour sélectionner des valeurs différentes des valeurs existantes:

- Appuyez sur le bouton **Sélection/Démarrage** pour faire clignoter la valeur de l'intensité de décharge **(A)**
- Appuyez le bouton **Bas (–)** ou le bouton **Haut (+)** pour DIMINUER ou AUGMENTER l'intensité de décharge
- Appuyez de nouveau sur le bouton **Sélection/Démarrage** pour enregistrer la valeur et faire clignoter la tension **(B)**
- Appuyez le bouton **Bas (–)** ou le bouton **Haut (+)** pour DIMINUER ou AUGMENTER la tension.
- Appuyez de nouveau sur le bouton **Sélection/Démarrage** pour enregistrer le nombre d'éléments de la batterie

Si aucun paramètre clignote, vous pouvez appuyer sur le bouton **Bas (–)** ou le bouton **Haut (+)** pour sélectionner un programme différent comme CHARGE ou CYCLE.

Pour débuter la décharge, pressez et maintenez le bouton **Sélection/Démarrage** durant 3 secondes.

11 CHARGE D'ENTRETIEN DES BATTERIES NI-MH

En utilisant ce programme, la batterie peut subir des séries de cycles charge/décharge. Idéal pour régénérer des batteries négligées. La capacité de décharge et la tension moyenne de la batterie vous aideront à comparer les batteries pour sélectionner celle qui délivrera la puissance et l'autonomie la plus élevée.

Pressez le bouton **Type Batterie/Mémoire (H)** pour naviguer dans les 7 écrans principaux et atteindre l'écran PROGRAM SELECT Ni-MH BATT. Appuyez sur le bouton **Sélection/Démarrage (K)** pour entrer dans ce menu.

Appuyez le bouton **Bas (–) (I)** ou le bouton **Haut (+) (J)** pour atteindre l'écran NiMH CYCLE et régler les paramètres de la Charge/décharge et le nombre de cycles.

```
NiMH CYCLE
DCHG>CHG     5
```

(A) (B)

Pour sélectionner des valeurs différentes des valeurs existantes:

- Appuyez sur le bouton **Sélection/Démarrage** pour faire clignoter la valeur de l'intensité de charge **(A)**
- Appuyez le bouton **Bas (–)** ou le bouton **Haut (+)** pour sélectionner le cycle CHG>DCHG ou DCHG>CHG
- Appuyez de nouveau sur le bouton **Sélection/Démarrage** pour enregistrer votre choix et le nombre de cycles **(B)** va se mettre à clignoter
- Appuyez le bouton **Bas (–)** ou le bouton **Haut (+)** pour DIMINUER ou AUGMENTER le nombre de cycles entre 1 et 5
- Appuyez de nouveau sur le bouton **Sélection/Démarrage** pour enregistrer le nombre de cycles

Si aucun paramètre clignote, vous pouvez appuyer sur le bouton **Bas (–)** ou le bouton **Haut (+)** pour sélectionner un programme différent comme CHARGE ou DISCHARGE.

Pour débuter la charge d'entretien, pressez et maintenez le bouton **Sélection/Démarrage** durant 3 secondes.

12 BATTERIES NI-CD

Pressez le bouton **Type Batterie/Mémoire (H)** pour naviguer dans les 7 écrans principaux et atteindre l'écran PROGRAM SELECT Ni-Cd BATT. Appuyez sur le bouton **Sélection/Démarrage (K)** pour entrer dans ce menu. Il s'agit du menu dans lequel vous gérez les paramètres standards de charge des batteries Ni-Cd.

Modifiez les autres paramètres de la batterie Ni-Cd si nécessaire dans le menu USER SET. Référez-vous à la section PROGRAM SELECT USER SET.

```
PROGRAM SELECT
    NiCd BATT
```

Pressez le bouton **Bas (–) (I)** ou le bouton **Haut (+) (J)** pour atteindre un des écrans de contrôle (CHARGE, DISCHARGE ou CYCLE) correspondant au besoins de votre batterie. Connectez correctement votre batterie Ni-Cd au chargeur. Pressez le bouton **Sélection/Démarrage (K)** et ajustez les paramètres si nécessaire. Pressez et maintenez le bouton **Sélection/Démarrage** (durant environ 3 secondes) jusqu'au changement d'écran et le début de la séquence de contrôle/charge de la batterie. Après confirmation l'écran va afficher les informations relatives à la batterie et vos paramètres.

```
        B       C
A NiCd 2.0A   7.59V
  CHG 022:43 01082
        E       D
```

A. Indique que la batterie Ni-Cd est en charge
B. L'intensité de charge est à 2,0A (2000mA)
C. Indique que la tension courante est de 7.59V
D. Indique le niveau de charge actuel (ex : 1082mA)
E. Indique le temps écoulé depuis le début de la charge (22 mins:43 secs)

Durant la charge, vous pouvez appuyer sur le bouton **Bas (–)** ou le bouton **Haut (+)** pour afficher différentes informations sur l'écran LCD comme la Sensibilité Ni-Cd, le Réglage de l'arrêt automatique de la charge,la durée maxi de la charge, la température extérieure et la tension d'alimentation. Le chargeur vous avertira quand le processus de charge ou de décharge est terminé (Si le buzzer est activé).

Appuyez sur le bouton **Type Batterie/Mémoire** à tout moment pour stopper la charge (ou la décharge).

ATTENTION: Utilisez uniquement les menus des programmes Ni-Cd pour charger ou décharger les batteries Ni-Cd. La charge d'autres types de batteries en utilisant les programmes de charge Ni-Cd causera des dommages à la batterie et probablement aussi au chargeur.

13 CHARGE DES BATTERIES NI-CD

Pressez le bouton **Type Batterie/Mémoire (H)** pour naviguer dans les 7 écrans principaux et atteindre l'écran PROGRAM SELECT Ni-Cd BATT. Appuyez sur le bouton **Sélection/Démarrage (K)** pour entrer dans ce menu.

Appuyez le bouton **Bas (–) (I)** ou le bouton **Haut (+) (J)** pour atteindre l'écran CHARGE et régler les paramètres de charge. L'intensité de charge **(A)** peut être de 0,1 à 6A.

```
NiCd CHARGE   Man
CURRENT     0.1A A
```

Pour sélectionner des valeurs différentes des valeurs existantes:

- Appuyez sur le bouton **Sélection/Démarrage** pour faire clignoter la valeur de l'intensité de charge **(A)**
- Appuyez le bouton **Bas (–)** ou le bouton **Haut (+)** pour DIMINUER ou AUGMENTER l'intensité de charge
- Appuyez de nouveau sur le bouton **Sélection/Démarrage** pour enregistrer la valeur

Si aucun paramètre clignote, vous pouvez appuyer sur le bouton **Bas (–)** ou le bouton **Haut (+)** pour sélectionner un programme différent comme DISCHARGE ou CYCLE.

Pour débuter la charge, pressez et maintenez le bouton **Sélection/Démarrage** durant 3 secondes.

14 DÉCHARGE DES BATTERIES NI-CD

La capacité d'une batterie peut être vérifiée en la déchargeant à sa tension minimum et en mesurant son intensité une fois qu'elle est déchargée.

Pressez le bouton **Type Batterie/Mémoire (H)** pour naviguer dans les 7 écrans principaux et atteindre l'écran PROGRAM SELECT Ni-Cd BATT. Appuyez sur le bouton **Sélection/Démarrage (K)** pour entrer dans ce menu.

Appuyez le bouton **Bas (–) (I)** ou le bouton **Haut (+) (J)** pour atteindre l'écran DISCHARGE et régler les paramètres de la décharge.

L'intensité de décharge **(A)** peut être réglée entre 0,1 et 2A. Le niveau de décharge **(B)** peut être mis en AUTO ou réglé de 0,1 à 25V.

```
A NiCd DISCHARGE
  0.1A        AUTO B
```

Pour sélectionner des valeurs différentes des valeurs existantes:

- Appuyez sur le bouton **Sélection/Démarrage** pour faire clignoter la valeur de l'intensité de décharge **(A)**
- Appuyez le bouton **Bas (–)** ou le bouton **Haut (+)** pour DIMINUER ou AUGMENTER l'intensité de décharge
- Appuyez de nouveau sur le bouton **Sélection/Démarrage** pour enregistrer la valeur et faire clignoter la tension **(B)**
- Appuyez le bouton **Bas (–)** ou le bouton **Haut (+)** pour DIMINUER ou AUGMENTER la tension
- Appuyez de nouveau sur le bouton **Sélection/Démarrage** pour enregistrer le nombre d'éléments de la batterie

Si aucun paramètre clignote, vous pouvez appuyer sur le bouton **Bas (–)** ou le bouton **Haut (+)** pour sélectionner un programme différent comme CHARGE ou CYCLE.

Pour débuter la décharge, pressez et maintenez le bouton **Sélection/Démarrage** durant 3 secondes.

15 CHARGE D'ENTRETIEN DES BATTERIES NI-CD

En utilisant ce programme, la batterie peut subir des séries de cycles charge/décharge. Idéal pour régénérer des batteries négligées. La capacité de décharge et la tension moyenne de la batterie vous aideront à comparer les batteries pour sélectionner celle qui délivrera la puissance et l'autonomie la plus élevée.

Pressez le bouton **Type Batterie/Mémoire (H)** pour naviguer dans les 7 écrans principaux et atteindre l'écran PROGRAM SELECT Ni-Cd BATT. Appuyez sur le bouton **Sélection/Démarrage (K)** pour entrer dans ce menu.

Appuyez le bouton **Bas (–) (I)** ou le bouton **Haut (+) (J)** pour atteindre l'écran NiMH CYCLE et régler les paramètres de la Charge/décharge et le nombre de cycles.

```
A NiCd CYCLE
  DCHG>CHG        5 B
```

Pour sélectionner des valeurs différentes des valeurs existantes:

- Appuyez sur le bouton **Sélection/Démarrage** pour faire clignoter la valeur de l'intensité de charge **(A)**
- Appuyez le bouton **Bas (–)** ou le bouton **Haut (+)** pour DIMINUER ou AUGMENTER l'intensité de charge
- Appuyez de nouveau sur le bouton **Sélection/Démarrage** pour enregistrer votre choix et le nombre de cycles **(B)** va se mettre à clignoter
- Appuyez le bouton **Bas (–)** ou le bouton **Haut (+)** pour DIMINUER ou AUGMENTER le nombre de cycles entre 1 et 5
- Appuyez de nouveau sur le bouton **Sélection/Démarrage** pour enregistrer le nombre de cycles

Si aucun paramètre clignote, vous pouvez appuyer sur le bouton **Bas (–)** ou le bouton **Haut (+)** pour sélectionner un programme différent comme CHARGE ou DISCHARGE.

Pour débuter la charge d'entretien, pressez et maintenez le bouton **Sélection/Démarrage** durant 3 secondes.

16 BATTERIES PLOMB-ACIDE ET PLOMB-GEL (PB)

Pressez le bouton **Type Batterie/Mémoire (H)** pour naviguer dans les 7 écrans principaux et atteindre l'écran PROGRAM SELECT Pb BATT. Appuyez sur le bouton **Sélection/Démarrage (K)** pour entrer dans ce menu. Il s'agit du menu dans lequel vous gérez les paramètres standards de charge des batteries Pb.

```
PROGRAM SELECT
      Pb BATT
```

La nature des batteries Plomb-Acide est très différente des batteries Lithium, Ni-Mh ou Ni-Cd. Le courant de sortie d'une batterie Pb est plus faible que les autres batteries et est relative à ses capacités. De plus, les batteries plomb ne peuvent êtres chargées à une intensité supérieure à 1/10 de sa capacité. Par exemple une batterie plomb d'une capacité de 5000mA ne peut être chargée à une intensité supérieure à 0,5A. Pour plus de détails concernant la charge et la décharge de votre batterie, consultez les données du fabricant de votre batterie.

Pressez le bouton **Bas (–) (I)** ou le bouton **Haut (+) (J)** pour atteindre un des écrans de contrôle (CHARGE ou DISCHARGE) correspondant au besoins de votre batterie. Connectez correctement votre batterie Pb au chargeur. Pressez le bouton **Sélection/Démarrage (K)** et ajustez les paramètres si nécessaire. Pressez et maintenez le bouton **Sélection/Démarrage** (durant environ 3 secondes) jusqu'au changement d'écran et le début de la séquence de contrôle/charge de la batterie. Après confirmation l'écran va afficher les informations relatives à la batterie et vos paramètres.

```
        B    C    D
A Pb-6 4.0A  12.39V
  CHG 022:43 01082
             F    E
```

A. Indique que la batterie Pb est en charge
B. Affiche le nombre d'éléments en série (6)
C. Affiche l'intensité de charge (4,0A est égal à 4000mA)
D. Indique la tension courante (12,39V actuellement)
E. Indique le niveau de charge actuel (ex : 1082mA)
F. Indique le temps écoulé depuis le début de la charge (22 min: 43 sec)

Durant la charge, vous pouvez appuyer sur le bouton **Bas (–)** ou le bouton **Haut (+)** pour afficher différentes informations sur l'écran LCD comme la tension finale, le Réglage de l'arrêt automatique de la charge,la durée maxi de la charge,la température maximale, la température extérieure et la tension d'alimentation. Pour modifier l'intensité de charge durant la charge, appuyez sur le bouton bouton **Sélection/Démarrage**, utilisez le bouton **Bas (–)** et le bouton **Haut (+)** pour diminuer ou augmenter l'intensité de charge. Le chargeur vous avertira quand le processus de charge ou de décharge est terminé (Si le buzzer est activé).

Appuyez sur le bouton **Type Batterie/Mémoire** à tout moment pour stopper la charge (ou la décharge).

ATTENTION: Utilisez uniquement les menus des programmes Pb pour charger ou décharger les batteries Pb. La charge d'autres types de batteries en utilisant les programmes de charge Pb causera des dommages à la batterie et probablement aussi au chargeur.

17 CHARGE DES BATTERIES PB

Pressez le bouton **Type Batterie/Mémoire (H)** pour naviguer dans les 7 écrans principaux et atteindre l'écran PROGRAM SELECT Pb BATT. Appuyez sur le bouton **Sélection/Démarrage (K)** pour entrer dans ce menu.

Appuyez le bouton **Bas (–) (I)** ou le bouton **Haut (+) (J)** pour atteindre l'écran Pb CHARGE et régler les paramètres de charge. L'intensité de charge **(A)** peut être de 0,1 à 6A. La tension **(C)** est dépendante du nombre d'éléments en série **(B)** et peut être réglée entre 2.0 (batterie 1 élément) et 20.0V (Batterie 10 éléments)

```
A Pb CHARGE
  0.1A     2.0V(1P) B
             C
```

Pour sélectionner des valeurs différentes des valeurs existantes:

- Appuyez sur le bouton **Sélection/Démarrage** pour faire clignoter la valeur de l'intensité de charge **(A)**
- Appuyez le bouton **Bas (–)** ou le bouton **Haut (+)** pour DIMINUER ou AUGMENTER l'intensité de charge
- Appuyez de nouveau sur le bouton **Sélection/Démarrage** pour enregistrer la valeur et la tension **(C)** va se mettre à clignoter
- Appuyez le bouton **Bas (–)** ou le bouton **Haut (+)** pour DIMINUER ou AUGMENTER la tension (le nombre d'éléments en série) **(B)**
- Appuyez de nouveau sur le bouton **Sélection/Démarrage** pour enregistrer le nombre d'éléments de la batterie

Si aucun paramètre clignote, vous pouvez appuyer sur le bouton **Bas (–)** ou le bouton **Haut (+)** pour sélectionner un programme différent comme DISCHARGE.

Pour débuter la charge, pressez et maintenez le bouton **Sélection/Démarrage** durant 3 secondes.

18 PB DISCHARGING

La capacité d'une batterie peut être vérifiée en la déchargeant à sa tension minimum et en mesurant son intensité une fois qu'elle est déchargée.

Pressez le bouton **Type Batterie/Mémoire (H)** pour naviguer dans les 7 écrans principaux et atteindre l'écran PROGRAM SELECT Pb BATT. Appuyez sur le bouton **Sélection/Démarrage (K)** pour entrer dans ce menu.

Appuyez le bouton **Bas (–) (I)** ou le bouton **Haut (+) (J)** pour atteindre l'écran Pb DISCHARGE et régler les paramètres de charge. L'intensité de charge **(A)** peut être de 0.1 à 2A. La tension **(C)** est dépendante du nombre d'éléments en série **(B)** et peut être réglée entre 2.0 (batterie 1 élément) et 20.0V (Batterie 10 éléments).

```
A Pb DISCHARGE
  0.1A     2.0V(1P) B
             C
```

Durant la charge, vous pouvez appuyer sur le bouton **Bas (–)** ou le bouton **Haut (+)** pour afficher différentes informations sur l'écran LCD comme la Sensibilité Ni-Cd, le Réglage de l'arrêt automatique de la charge,la durée maxi de la charge, la température extérieure et la tension d'alimentation. Le chargeur vous avertira quand le processus de charge ou de décharge est terminé (Si le buzzer est activé).

Appuyez sur le bouton **Type Batterie/Mémoire** à tout moment pour stopper la charge (ou la décharge).

19 ENREGISTREMENT DES PROFILS DES BATTERIES

```
PROGRAM SELECT
     SAVE DATA
```

Pressez le bouton **Type Batterie/Mémoire (H)** pour naviguer dans les 7 écrans principaux et atteindre l'écran PROGRAM SELECT SAVE DATA. Utilisez ce menu pour enregistrer un profil de batterie. Afin de réduire le temps de configuration pour charger ou décharger une batterie que vous utilisez régulièrement, ce chargeur à été conçu pour vous permettre de sauvegarder jusqu'à 5 profils de batteries très rapidement accessibles en pasant par le menu LOAD DATA.

```
        A
  SAVE [01]      Pb B
D 2.0V      5000mAh C
```

- Appuyez sur le bouton **Sélection/Démarrage (K)** pour entrer dans ce menu.
- Appuyez le bouton **Bas (–) (I)** ou le bouton **Haut (+) (J)** pour sélectionner un profil de batterie **(A)** (de 1 à 5)
- Appuyez sur le bouton **Sélection/Démarrage** pour enregistrer le numéro du profil, le type de batterie **(B)** se met à clignoter
- Appuyez le bouton **Bas (–)** ou le bouton **Haut (+)** pour sélectionner un type de batterie
- Appuyez sur le bouton **Sélection/Démarrage** pour enregistrer le type de la batterie, la tension **(D)** se met à clignoter
- Appuyez le bouton **Bas (–)** ou le bouton **Haut (+)** pour DIMINUER ou AUGMENTER la tension
- Appuyez sur le bouton **Sélection/Démarrage** pour enregistrer la valeur, la capacité de la batterie **(C)** se met à clignoter
- Appuyez le bouton **Bas (–)** ou le bouton **Haut (+)** pour DIMINUER ou AUGMENTER la capacité de la batterie
- Appuyez sur le bouton **Sélection/Démarrage** pour enregistrer la valeur et le numéro du profil se met à clignoter
- Appuyez sur le bouton **Sélection/Démarrage** durant 3 secondes jusqu'à l'affichage du menu CHARGE
- Appuyez sur le bouton **Sélection/Démarrage** pour régler les paramètres de la charge. Référez-vous aux instructions relatives aux paramètres par type de batterie
- Pressez le bouton **Bas (–)** ou le bouton **Haut (+)** pour atteindre un des écrans de contrôle (BALANCE, CHARGE, DISCHARGE, etc...)

Après avoir réglé tous les paramètres, pressez et maintenez durant 3 secondes le bouton **Sélection/Démarrage** jusqu'au changement d'écran.

```
SAVE...
```

Après avoir enregistré le profil de la batterie, le chargeur retournera à l'écran PROGRAM SELECT SAVE DATA.

Entrez dans le menu Save Data et créez d'autres profils ou appuyez sur le bouton **Type Batterie/Mémoire** pour atteindre les autres options.

20 CHARGEMENT DES PROFILS DES BATTERIES

```
PROGRAM SELECT
     LOAD DATA
```

Pressez le bouton **Type Batterie/Mémoire (H)** pour naviguer dans les 7 écrans principaux et atteindre l'écran PROGRAM SELECT LOAD DATA. Utilisez ce menu pour charger un profil de batterie.

```
        A
  LOAD [01]      LiPo
  11.1V      5000mAh
```

- Appuyez sur le bouton **Sélection/Démarrage (K)** et le numéro de profil de la batterie **(A)** va clignoter
- Appuyez le bouton **Bas (–) (I)** ou le bouton **Haut (+) (J)** pour faire défiler les numéro des profils des batteries
- Pressez et maintenez le bouton **Sélection/Démarrage** jusqu'à l'affichage de la fonction de charge de la batterie
- Appuyez le bouton **Bas (–)** ou le bouton **Haut (+)** pour sélectionner la fonction de charge désirée
- Pressez et maintenez le bouton **Sélection/Démarrage** pour débuter la fonction sélectionnée

21 REGLAGE DES PARAMETRES UTILISATEUR

```
USER SET
     PROGRAM->
```

Pressez le bouton **Type Batterie/Mémoire (H)** pour naviguer dans les 7 écrans principaux et atteindre l'écran USER SET PROGRAM. Utilisez ce menu pour personnaliser les programmes de charge de vos batteries. Le menu USER SET vous permet de modifier les valeurs de fonctionnement par défaut du chargeur. A l'écran USER SET PROGRAM, appuyez sur le bouton **Sélection/Démarrage (K)** pour entrer dans le menu. Appuyez le bouton **Bas (–) (I)** ou le bouton **Haut (+) (J)** pour faire défiler les sous-menus. Pressez le bouton **Type Batterie/Mémoire** pour retourner à l'écran principal.

a TYPE DE BATTERIE LITHIUM

Utilisez ce menu pour sélectionner le type de batterie Lithium: Li-Po, Li-Io ou Li-Fe, qui s'affichera dans les autres écrans relatifs aux batteries Lithium.

```
        A
  LiPo
  V. Type      3.7V
```

- Pressez le bouton **Sélection/Démarrage**, la valeur de la tension **(A)** se met à clignoter
- Pressez le bouton **Bas (–)** ou le bouton **Haut (+)** pour choisir entre 3 options **(A)** 3.7V pour les batteries Li-Po, 3.6V pour les batteries Li-Ion et 3.3V pour Li-Fe
- Pressez le **bouton Sélection/Démarrage** pour enregistrer votre sélection

b DUREE DE CONTROLE DE LA BATTERIE LITHIUM

```
  LiPo/LiIo/LiFe
  CHK Time   10min A
```

Utilisez ce menu pour régler la durée du contrôle de la batterie lithium. Le chargeur peut automatiquement identifier le nombre d'éléments en série dans une batterie lithium. Normalement ce processus de contrôle est très rapide, cependant, il ne fonctionnera pas correctement si la batterie est endommagée ou trop fortement déchargée. Les batteries de forte capacité prendront plus de temps à êtres contrôlées. Afin d'éviter les erreurs, le chargeur est par défaut réglé à 10 minutes de durée de contrôle pour identifier le nombre d'éléments. La durée peut être réglée entre 5 et 60 minutes.

Pour sélectionner une valeur différente de celle par défaut:

- Pressez le bouton **Sélection/Démarrage** et la valeur de la durée **(A)** se met à clignoter
- Pressez le bouton **Bas (–)** ou le bouton **Haut (+)** pour DIMINUER ou AUGMENTER la valeur de la durée
- Appuyez sur le bouton **Sélection/Démarrage** pour enregistrer cette valeur

c SENSIBILITÉ NI-MH (TENSION DE PEAK)

```
  NiMH Sensitivity
  D.Peak   Default A
```

Utilisez ce menu pour régler le niveau du Peak de tension (D.Peak) auquel la charge de la batterie Ni-MH s'arrêtera. Vous pouvez ajuster la valeur de D.Peak entre 5mV et 20mV par élément. Généralement une valeur de 8mV est le bon choix pour les batteries NiMH. Quand la valeur est réglée de façon trop élevée, la charge de la batterie risque d'être trop importante. Si la valeur est trop basse, la batterie ne sera pas chargée à sa pleine capacité.

Pour sélectionner une valeur différente de celle par défaut:

- Appuyez sur le bouton **Sélection/Démarrage** et la valeur du D.peak **(A)** se met à clignoter
- Pressez le bouton **Bas (–)** ou le bouton **Haut (+)** pour DIMINUER ou AUGMENTER la valeur du D.peak
- Appuyez sur le bouton **Sélection/Démarrage** pour enregistrer cette valeur

d SENSIBILITÉ NI-CD (TENSION DE PEAK)

```
  NiCd Sensitivity
  D.Peak   Default A
```

Utilisez ce menu pour régler le niveau du Peak de tension (D.Peak) auquel la charge de la batterie Ni-Cd s'arrêtera. Vous pouvez ajuster la valeur de D.Peak entre 5mV et 20mV par élément. Généralement une valeur de 10mV est le bon choix pour les batteries Ni-Cd. Quand la valeur est réglée de façon trop élevée, la charge de la batterie risque d'être trop importante. Si la valeur est trop basse, la batterie ne sera pas chargée à sa pleine capacité.

Pour sélectionner une valeur différente de celle par défaut:

- Appuyez sur le bouton **Sélection/Démarrage** et la valeur du D.peak **(A)** se met à clignoter
- Pressez le bouton **Bas (–)** ou le bouton **Haut (+)** pour DIMINUER ou AUGMENTER la valeur du D.peak
- Appuyez sur le bouton **Sélection/Démarrage** pour enregistrer cette valeur

e TEMPERATURE D'ARRET DE CHARGE

```
  Temp Select
  Temp Cut-Off 80C A
```

Utilisez ce menu pour régler une température d'arrêt de charge automatique qui stoppe la charge de la batterie quand elle atteint cette température afin d'éviter son endommagement. Il vous faudra utiliser la sonde de température optionnelle (DYN5033, vendue séparément) et de la connecter au **port de sonde de température (D)** du chargeur pour surveiller la température de la batterie durant la charge. Vous pouvez régler la température de coupure entre 20°C et 80°C.

Pour sélectionner une valeur différente de celle par défaut:

- Appuyez sur le bouton **Sélection/Démarrage (K)** et la valeur de la température **(A)** se met à clignoter
- Pressez le bouton **Bas (–)** ou le bouton Haut **(+)** pour DIMINUER ou AUGMENTER la valeur de la température
- Appuyez sur le bouton **Sélection/Démarrage** pour enregistrer cette valeur

f TEMPORISATION DE REFROIDISSEMENT

```
  Waste Time
  CHG>DCHG    1min A
```

Ce menu vous permet de régler la durée de la temporisation entre deux étapes d'un cycle. Quand une batterie Ni-Mh ou Ni-Cd est cyclée (Chargée, déchargée puis rechargée) sa température s'élève, c'est pour cela qu'il est nécessaire de placer une temporisation entre les étapes afin de laisser la batterie et le chargeur refroidir avant de commencer la prochaine étape du cycle. La temporisation par défaut est d'une minute, mais vous pouvez fixer la temporisation de 0 à 60 minutes.

Pour sélectionner une valeur différente de celle par défaut:

- Pressez le bouton **Sélection/Démarrage** et la valeur de la durée **(A)** se met à clignoter
- Pressez le bouton **Bas (–)** ou le bouton **Haut (+)** pour DIMINUER ou AUGMENTER la valeur de la durée
- Appuyez sur le bouton **Sélection/Démarrage** pour enregistrer cette valeur

g MINUTERIE DE SÉCURITÉ

```
  Safety Timer
A ON        180min B
```

Utilisez ce menu pour régler une limite de temps pour le cycle de charge de la batterie. Quand un cycle de charge débute, l'horloge interne du chargeur compte le temps écoulé. Si la fonction de minuterie de sécurité est activée, le chargeur stoppera la charge quand la durée fixée sera atteinte afin d'éviter une charge trop importante. Vous pouvez régler cette minuterie entre 10 et 720 minutes.

Pour sélectionner des valeurs différentes des valeurs par défaut:

- Appuyez sur le bouton **Sélection/Démarrage** et ON ou OFF **(A)** se met à clignoter
- Appuyez sur le bouton **Bas (–)** ou le bouton **Haut (+)** pour sélectionner ON ou OFF afin d'activer ou désactiver la minuterie
- Pressez de nouveau le bouton **Sélection/Démarrage** pour enregistrer votre choix et la durée de la minuterie **(B)** se met à clignoter
- Pressez le bouton **Bas (–)** ou le bouton Haut **(+)** pour augmenter ou diminuer la durée de la minuterie
- Appuyez sur le bouton **Sélection/Démarrage** pour enregistrer cette valeur

i GESTION DU BIP DES TOUCHES ET DU BUZZER

```
  Key Beep     ON A
  Buzzer       ON B
```

Ce menu permet d'activer ou de désactiver le buzzer de l'alarme et le bip des touches. Nous vous recommandons de ne pas désactiver le buzzer de l'alarme car il vous prévient quand la charge est terminée et si un problème survient durant la charge.

Pour sélectionner une valeur différente de celle par défaut:

- Pressez le bouton **Sélection/Démarrage** et ON ou OFF **(A)** se met à clignoter
- Pressez le bouton **Bas (–)** ou le bouton **Haut (+)** pour mettre le bip des touches sur ON ou OFF
- Pressez le bouton **Sélection/Démarrage** pour enregistrer le réglage et le statut du Buzzer **(B)** se met à clignoter
- Pressez le bouton **Bas (–)** ou le bouton **Haut (+)** pour mettre le Buzzer sur ON ou OFF
- Appuyez sur le bouton **Sélection/Démarrage** pour enregistrer cette valeur

h COUPURE À LA CAPACITÉ DÉFINIE

```
  Capacity Cut-Off
A ON        5000mAh B
```

Utilisez ce menu pour régler la limite de la capacité où la chargeur arrête la charge de la batterie. Quand un cycle de charge débute, le chargeur enregistre la capacité de la batterie. Quand la fonction de coupure à la capacité définie est activée, le chargeur stoppera la charge à la capacité fixée afin d'éviter l'endommagement de la batterie. Vous pouvez régler cette limite entre 10 et 50000mA.

Pour sélectionner des valeurs différentes des valeurs par défaut:

- Appuyez sur le bouton **Sélection/Démarrage** et ON ou OFF **(A)** se met à clignoter
- Appuyez sur le bouton **Bas (–)** ou le bouton **Haut (+)** pour sélectionner ON ou OFF afin d'activer ou désactiver la coupure
- Pressez de nouveau le bouton **Sélection/Démarrage** pour enregistrer votre choix et la valeur de la capacité **(B)** se met à clignoter
- Pressez le bouton **Bas (–)** ou le bouton Haut **(+)** pour augmenter ou diminuer la valeur de la capacité
- Appuyez sur le bouton **Sélection/Démarrage** pour enregistrer cette valeur

j COUPURE TENSION D'ALIMENTATION FAIBLE

```
  Input Power Low
  Cut-Off    11.0V A
```

Utilisez ce menu pour fixer la valeur minimum de la tension d'alimentation DC, une alarme sonnera si la tension descend sous cette valeur. L'alarme peut être réglée entre 10.0V et 11.0V.

Pour sélectionner une valeur différente de celle par défaut:

- Pressez le bouton **Sélection/Démarrage** et la valeur de la tension **(A)** se met à clignoter
- Pressez le bouton **Bas (–)** ou le bouton **Haut (+)** pour DIMINUER ou AUGMENTER la valeur
- Appuyez sur le bouton **Sélection/Démarrage** pour enregistrer cette valeur

22 PRISE CHARGE USB

Ce chargeur est capable de charger un smartphone, un lecteur MP3 ou autre appareil USB compatible grâce à sa **prise de charge USB 2,1A (E)**. Pour utiliser cette fonction de charge, connectez simplement votre appareil à la prise USB quand le chargeur est sous tension. Le chargeur USB interne délivre jusqu'à 2,1A sous 5V DC.

23 GUIDE DE DÉPANNAGE

Les messages d'alerte ou d'erreur affichés sur l'écran LCD sont retranscris ci dessous. Durant le fonctionnement du chargeur, le circuit surveille la batterie et les fonctions du chargeur. Si un message apparaît sur l'écran de votre chargeur, veuillez suivre la consigne correspondante notée dans le tableau. Si le message réapparaît après avoir appliqué la consigne, veuillez contacter le service technique Horizon Hobby pour obtenir de l'aide.

REVERSE POLARITY (inversion de polarité)	Assurez-vous que toutes les polarités des connexions établies entre l'alimentation et le chargeur, ainsi qu'entre le chargeur et la batterie, sont correctes.
CONNECTION BREAK (rupture de connexion)	Assurez-vous que les connexions de l'alimentation sont correctes pour permettre une charge.
SHORT ERR (erreur court-circuit)	Assurez-vous qu'il n'existe pas de courts-circuits entre les pôles de la batterie ni entre la batterie et le chargeur. Remplacez les câbles endommagés.
INPUT VOL ERR (erreur de tension d'entrée)	La tension d'entrée arrivant au chargeur est tombée en dessous de la valeur de tension d'entrée par défaut ou paramétrée. Assurez-vous que la source alimentant le chargeur fournit bien la tension d'entrée correcte.
VOL SELECT ERR (erreur sélection de tension)	Valeur incorrecte pour le nombre d'éléments (cellules) en série (tension de pack) d'une batterie Li (au lithium). Faites correspondre les paramètres du chargeur au nombre d'éléments (cellules) en série mentionné sur le pack ou remplacez la batterie.
BREAK DOWN (panne)	L'électronique du chargeur est en panne et doit être réparée.
BATTERY CHECK LOW VOLTAGE (test batterie - tension faible)	La tension de la batterie est plus faible que la valeur paramétrée sur le chargeur. Réglez les paramètres, assurez-vous que la batterie n'est pas endommagée ou remplacez la batterie.
BATTERY CHECK HIGH VOLTAGE (test batterie - tension élevée)	La tension de la batterie est plus élevée que la valeur paramétrée sur le chargeur. Réglez les paramètres, assurez-vous que la batterie n'est pas endommagée ou remplacez la batterie.

Type de batterie	Li-Po	Li-io	Li-Fe	Ni-MH	Ni-Cd	Pb
Tension standard (par élément)	3.70	3.60	3.30	1.20	1.20	2.00
Tension maximale (par élément)	4.20	4.10	3.60	1.60	1.60	2.45
Tension minimale (par élément)	3.00	3.00	2.00	1.00	0.85	1.75

GARANTIE ET RÉPARATIONS

Durée de la garantie - Garantie exclusive - Horizon Hobby, LLC (Horizon) garantit que le Produit acheté (le « Produit ») sera exempt de défauts matériels et de fabrication à sa date d'achat par l'Acheteur. La durée de garantie correspond aux dispositions légales du pays dans lequel le produit a été acquis. La durée de garantie est de 6 mois et la durée d'obligation de garantie de 18 mois à l'expiration de la période de garantie.

Limitations de la garantie - (a) La garantie est donnée à l'acheteur initial (« Acheteur ») et n'est pas transférable. Le recours de l'acheteur consiste en la réparation ou en l'échange dans le cadre de cette garantie. La garantie s'applique uniquement aux produits achetés chez un revendeur Horizon agréé. Les ventes faites à des tiers ne sont pas couvertes par cette garantie. Les revendications en garantie seront acceptées sur fourniture d'une preuve d'achat valide uniquement. Horizon se réserve le droit de modifier les dispositions de la présente garantie sans avis préalable et révoque alors les dispositions de garantie existantes.

(b) Horizon n'endosse aucune garantie quant à la vendabilité du produit ou aux capacités et à la forme physique de l'utilisateur pour une utilisation donnée du produit. Il est de la seule responsabilité de l'acheteur de vérifier si le produit correspond à ses capacités et à l'utilisation prévue.

(c) Recours de l'acheteur – Il est de la seule discrétion d'Horizon de déterminer si un produit présentant un cas de garantie sera réparé ou échangé. Ce sont là les recours exclusifs de l'acheteur lorsqu'un défaut est constaté. Horizon se réserve la possibilité de vérifier tous les éléments utilisés et susceptibles d'être intégrés dans le cas de garantie. La décision de réparer ou de remplacer le produit est du seul ressort d'Horizon. La garantie exclut les défauts esthétiques ou les défauts provoqués par des cas de force majeure, une manipulation incorrecte du produit, une utilisation incorrecte ou commerciale de ce dernier ou encore des modifications de quelque nature qu'elles soient. La garantie ne couvre pas les dégâts résultant d'un montage ou d'une manipulation erronés, d'accidents ou encore du fonctionnement ainsi que des tentatives d'entretien ou de réparation non effectuées par Horizon. Les retours effectués par le fait de l'acheteur directement à Horizon ou à l'une de ses représentations nationales requièrent une confirmation écrite.

Limitation des dégâts - Horizon ne saurait être tenu pour responsable de dommages conséquents directs ou indirects, de pertes de revenus ou de pertes commerciales, liés de quelque manière que ce soit au produit et ce, indépendamment du fait qu'un recours puisse être formulé en relation avec un contrat, la garantie ou l'obligation de garantie. Par ailleurs, Horizon n'acceptera pas de recours issus d'un cas de garantie lorsque ces recours dépassent la valeur unitaire du produit. Horizon n'exerce aucune influence sur le montage, l'utilisation ou la maintenance du produit ou sur d'éventuelles combinaisons de produits choisies par l'acheteur. Horizon ne prend en compte aucune garantie et n'accepte aucun recours pour les blessures ou les dommages pouvant en résulter. En utilisant et en montant le produit, l'acheteur accepte sans restriction ni réserve toutes les dispositions relatives à la garantie figurant dans le présent document. Si vous n'êtes pas prêt, en tant qu'acheteur, à accepter ces dispositions en relation avec l'utilisation du produit, nous vous demandons de restituer au vendeur le produit complet, non utilisé et dans son emballage d'origine.

Indications relatives à la sécurité - Ceci est un produit de loisirs perfectionné et non un jouet. Il doit être utilisé avec précaution et bon sens et nécessite quelques aptitudes mécaniques ainsi que mentales. L'incapacité à utiliser le produit de manière sûre et raisonnable peut provoquer des blessures et des dégâts matériels conséquents. Ce produit n'est pas destiné à être utilisé par des enfants sans la surveillance par un tuteur. La notice d'utilisation contient des indications relatives à la sécurité ainsi que des indications concernant la maintenance et le fonctionnement du produit. Il est absolument indispensable de lire et de comprendre ces indications avant la première mise en service. C'est uniquement ainsi qu'il sera possible d'éviter une manipulation erronée et des accidents entraînant des blessures et des dégâts.

Questions, assistance et réparations - Votre revendeur spécialisé local et le point de vente ne peuvent effectuer une estimation d'éligibilité à l'application de la garantie sans avoir consulté Horizon. Cela vaut également pour les réparations sous garantie. Vous voudrez bien, dans un tel cas, contacter le revendeur qui conviendra avec Horizon d'une décision appropriée, destinée à vous aider le plus rapidement possible.

Maintenance et réparation - Si votre produit doit faire l'objet d'une maintenance ou d'une réparation, adressez-vous soit à votre revendeur spécialisé, soit directement à Horizon. Emballez le produit soigneusement. Veuillez noter que le carton d'emballage d'origine ne suffit pas, en règle générale, à protéger le produit des dégâts pouvant survenir pendant le transport. Faites appel à un service de messagerie proposant une fonction de suivi et une assurance, puisque Horizon ne prend aucune responsabilité pour l'expédition du produit jusqu'à sa réception acceptée. Veuillez joindre une preuve d'achat, une description détaillée des défauts ainsi qu'une liste de tous les éléments distincts envoyés. Nous avons de plus besoin d'une adresse complète, d'un numéro de téléphone (pour demander des renseignements) et d'une adresse de courriel.

Garantie et réparations - Les demandes en garantie seront uniquement traitées en présence d'une preuve d'achat originale émanant d'un revendeur spécialisé agréé, sur laquelle figurent le nom de l'acheteur ainsi que la date d'achat. Si le cas de garantie est confirmé, le produit sera réparé. Cette décision relève uniquement de Horizon Hobby.

Réparations payantes - En cas de réparation payante, nous établissons un devis que nous transmettons à votre revendeur. La réparation sera seulement effectuée après que nous ayons reçu la confirmation du revendeur. Le prix de la réparation devra être acquitté au revendeur. Pour les réparations payantes, nous facturons au minimum 30 minutes de travail en atelier ainsi que les frais de réexpédition. En l'absence d'un accord pour la réparation dans un délai de 90 jours, nous nous réservons la possibilité de détruire le produit ou de l'utiliser autrement.

ATTENTION: Nous n'effectuons de réparations payantes que pour les composants électroniques et les moteurs. Les réparations touchant à la mécanique, en particulier celles des hélicoptères et des voitures radiocommandées, sont extrêmement coûteuses et doivent par conséquent être effectuées par l'acheteur lui-même.

COORDONNÉES DE GARANTIE ET RÉPARATIONS

Pays d'achat	Horizon Hobby	Adresse	Numéro de téléphone/Courriel
France	Horizon Hobby SAS	11 Rue Georges Charpak 77127 Lieusaint	+33 (0) 1 60 18 34 90 infofrance@horizonhobby.com

INFORMATIONS DE CONFORMITÉ POUR L'UNION EUROPÉENNE

Déclaration de conformité (conformément à la